0212728tr	002
05.2008	

Elektrikli kırıcı tabanca

EH 9

BL, BLM, BLS

Kullanma kılavuzu

1 Önsöz 5

2 Giriş 6

2.1 Bu kullanma kılavuzu'nun gösterim aracı 6
2.2 WACKER partneri 7
2.3 Açıklanan cihaz tipleri 7

3 Emniyet uyarıları 8

3.1 Temel prensip 8
3.2 Operatörün yeterliliği 10
3.3 Koruyucu donanım 11
3.4 Taşıma 11
3.5 İşletme emniyeti 12
3.6 El cihazlarının çalışması sırasında güvenlik 13
3.7 Elektrikli cihazların çalışması sırasında güvenlik 14
3.8 Bakım 15
3.9 Güvenlik çıkartması 16

4 Teslimat içeriği 18

5 Tanım 19

5.1 Kullanım amacı 19
5.2 Çalışma şekli 19
5.3 Parçalar ve kullanma elemanları 20

6 Taşıma 22

7 İşletme 23

7.1 Devreye almadan önce 23
7.2 Cihazın ayarlanması 24
7.2.1 Devir 24
7.2.2 İlave tutma kolu 25
7.3 Ucun değiştirilmesi 27
7.3.1 Genel 27
7.3.2 Uç tutucu SDS-max 28
7.3.3 Altıgenli uç için uç tutucu 31
7.4 Devreye alınması 32
7.5 Devre dışı bırakılması 33

8 Bakım 34

8.1 Bakım planı 34
8.2 Bakım çalışmaları 35

İçindekiler

9 Arıza giderme 37

10 Atık bertarafı 38

11 Aksesuar 39

12 Teknik bilgiler 40

12.1 EH 9 BL/BLM - 230 40

12.2 EH 9 BL/BLM - 115 41

12.3 Koruma sınıfına yönelik uyarılar 42

12.4 Uzatma kablosu 43

AB - Uygunluk beyanı 45

DIN EN ISO 9001 Kalite belgesi 47

1 Önsöz

Bu kullanma kılavuzunda WACKER ürünü cihazınızın güvenli bir şekilde kullanımı ve bakımı için gerekli bilgiler bulunmaktadır. Kendi güvenliğiniz ve yaralanmalara karşı bir korunma gereği olarak emniyet uyarılarını dikkatle okuyup, anlayın ve bu uyarılara daima uyun.

Bu kullanma kılavuzu kapsamlı bakım ve onarım çalışmaları için kullanılamaz. Bu çalışmalar WACKER servisi ya da sertifikalı teknisyenler tarafından yapılmalıdır.

Bu cihaz üretilirken kullanıcılarının emniyeti konusuna çok önem verilmiştir. Yanlış kullanımı ya da bakımı tehlike oluşturabilir. WACKER ürünü cihazınızı kullanma kılavuzunda verilen bilgilere göre kullanın ve bakın. Bu durumda cihazınız arızasız olarak ve uzun bir süre kullanılabilir.

Hasarlı cihaz parçaları derhal değiştirilmelidir!

İşletme ve bakım ile ilgili sorularınız için lütfen ilgili WACKER partnerinize başvurunuz.

Tüm hakları, özellikle kopyalama ve dağıtma hakkı saklıdır.

Copyright 2008 Wacker Construction Equipment AG

Bu kullanma kılavuzu sadece – bölümler halinde dahi – WACKER'den önceden yazılı olarak izin alınıp basılabilir, çoğaltılabilir, işlenebilir, kopyalanabilir veya dağıtılabilir.

WACKER tarafından izin verilmeyen her türlü çoğaltma, dağıtma veya her türlü veri medyalarına depolama geçerli telif hakkı yasalarına karşıdır ve yasal işlem uygulanır.

Cihazlarımızın teknik olarak geliştirilmesi veya güvenlik derecesini yükseltmek için, önceden haber vermeden de, her türlü teknik değişiklik yapma hakkı saklıdır.

2 Giriş

2.1 Bu kullanma kılavuzu'nun gösterim aracı

Uyarı sembolleri

Bu kullanma kılavuzunda kullanılan emniyet uyarıları kategorileri: TEHLİKE, İKAZ, TEDBİR, DİKKAT.

Ölüm, yaralanma ve donanımlarda hasar olmasını önlemek ya da yanlış servis tehlikesini önlemek için bu talimatlara uyulmalıdır.

TEHLİKE
Bu uyarı notu ağır yaralanmalara ya da ölüme sebep olacak tehlikelere işaret eder.
▶ Belirtilen önlemlerle tehlikeyi önleyebilirsiniz.

İKAZ
Bu uyarı notu ağır yaralanmalara ya da ölüme sebep olabilecek tehlikelere işaret eder.
▶ Belirtilen önlemlerle tehlikeyi önleyebilirsiniz.

TEDBİR
Bu uyarı notu hafif yaralanmalara ya da ölüme sebep olabilecek tehlikelere işaret eder.
▶ Belirtilen önlemlerle tehlikeyi önleyebilirsiniz.

DİKKAT
Bu uyarı notu hasarlara sebep olabilecek tehlikelere işaret eder.
▶ Belirtilen önlemlerle tehlikeyi önleyebilirsiniz.

Uyarılar

Uyarı: Burada tamamlayıcı bilgiler alabilirsiniz.

İş talimatı

▶ Bu sembol sizden bir iş yapmanızı ister.

1. Numaralandırılmış kullanım talimatları sizden belirtilen sırada bir iş yapmanızı ister.

▪ Bu sembol, listeleme amacıyla kullanılır.

2.2 WACKER partneri

WACKER partneriniz, ülkeye bağlı olarak WACKER servisi, WACKER kardeş kuruluşu ya da WACKER satıcısıdır.

Adresleri İnternet'te www.wackergroup.com adresinde bulabilirsiniz.

WACKER ana merkezlerinin adreslerini bu kullanma kılavuzu'nun sonunda bulabilirsiniz.

2.3 Açıklanan cihaz tipleri

Bu kullanma kılavuzu bir ürün serisine ait çeşitli cihaz tipleri için geçerlidir. Bu nedenle bazı şekiller cihazınızın dış görünümünden az miktarda farklı olabilir. Ayrıca, cihazınızın parçası olmayan bileşenler açıklanmış olabilir.

Açıklanan cihaz tipleri ile ilgili ayrıntıları *Teknik bilgiler* bölümünde bulabilirsiniz.

3 Emniyet uyarıları

3.1 Temel prensip

Teknik seviye

Bu cihaz tekniğin en son durumuna ve kabul edilmiş emniyet tekniği kurallarına göre üretilmiştir. Buna rağmen, yanlış kullanılması durumunda kullanan ya da üçüncü kişiler için tehlike oluşturabilir veya cihaz ve diğer değerli mallara zarar verebilir.

Amacına uygun kullanım

Cihaz sadece aşağıdaki amaçlar için kullanılmalıdır:

- Kalafatlama, yontma, kırma, kazma, vurma, dövme ve çapak alma için.
- Doğal ve yapay taşların işlenmesi için.
- Asfalt, her türlü duvar ve betonun işlenmesi için.

Amacına uygun kullanıma, bu kullanma kılavuzundaki tüm uyarılarla öngörülen koruma ve bakım talimatlarına uyulması da dahildir.

Bunların dışındaki diğer tüm kullanımlar amacına uygun olmayan kullanım olarak kabul edilir. Böyle durumlarda oluşabilecek zararlardan ve zarar tazmininden üretici sorumlu değildir. Sorumluluk sadece tamamen kullanıcıya aittir.

Yapısal değişimler

Üreticide yazılı izin alınmadan kesinlikle yapısal değişiklik yapılmamalıdır. Bunun sonucunda güvenliğiniz ve başka kişilerin güvenliği tehlikeye girer! Ayrıca üretici garantisi ve sorumluluğu geçersiz olur.

Çalıştırma koşulları

Cihazın kusursuz ve emniyetli bir şekilde çalışabilmesi koşulları:

- Kurallara uygun nakliye, depolama, yerleştirme.
- İtinalı bir kullanım.
- Özenli koruma ve bakım.

İşletme

Bu cihaz sadece emniyetli ve teknik olarak kusursuz bir durumda ise çalıştırılmalıdır.

Cihazı emniyet ve tehlikelerin bilincinde olarak ve tüm emniyet donanımları ile birlikte kullanın. Emniyet donanımlarında değişiklik yapmayın ve bu donanımları devre dışı bırakmayın.

Çalışmaya başlamada önce kullanma elemanları ve güvenlik donanımlarının etkin olup olmadığını kontrol edin.

Cihazı patlama tehlikesi olan ortamlarda çalıştırmayın.

Bakım

Cihazın kusursuz ve daimi olarak işletmeye hazır olması için düzenli bakım çalışmalarının yapılması gerekir. Bakımın ihmal edilmesi cihazda tehlike oluşturabilir.

- Öngörülen bakım aralıklarına mutlaka uyulmalıdır.
- Bakımı ve onarımı gerekli olan cihaz kullanmamalıdır.

Arızalar

Fonksiyon arızalarında cihaz derhal kapatılmalı ve emniyete alınmalıdır.

Emniyet tehlikesi olan arızalar derhal giderilmelidir!

Hasarlı ya da arızalı yapı parçalarının derhal değiştirilmesini sağlayın!

Ayrıntılı bilgileri *Arıza giderme* bölümünden alabilirsiniz.

Yedek parçalar, aksesuarlar

Sadece WACKER yedek parçaları ve aksesuarlarını kullanın. Buna uyulmaması sonucu her türlü garanti hakkı kaybolur.

Sorumluluk reddi

WACKER aşağıdaki durumlarda her türlü şahsi ve mal zararlarını kabul etmez:

- Yapısal değişimler.
- Amacına uygun olmayan kullanım.
- Yanlış kullanım.
- WACKER dışındaki yedek parçalar ve aksesuarların kullanılması.

Kullanma kılavuzu

Kullanma kılavuzu cihazda ya da cihazın kullanıldığı yerde daima hazır bulundurulmalıdır.

Kullanma kılavuzunu kaybederseniz ya da bir nüshasına ihtiyacınız olursa, lütfen WACKER partnerine başvurun ya da İnternet'ten indirin (www.wackergroup.com).

Bu kullanma kılavuzunu diğer personele ve cihazın yeni sahibine veriniz.

Ülkelere özgü yönetmelikler

Kaza önleme ve çevre sağlığı ile ilgili tehlikeli maddelerin kullanılması, kişisel koruyucu donanım giyilmesi gibi ülkelere özgü yönetmelikler, normlar ve talimatlar da dikkate alınmalıdır.

İşletme ve resmi kuruluşlara ait ve ulusal ya da diğer genel kabul görmüş talimatları kullanma kılavuzuna ekleyin.

Kullanma elemanları

Cihazın kullanma elemanlarını daima kuru, temiz ve yağsız olarak muhafaza edin.

Kullanma elemanlarının etkinlikleri izinsiz olarak etkilenmemeli veya iptal edilmemelidir.

Temizlik

Cihazı daima temiz tutunuz ve her kullanımdan sonra temizleyiniz.

Temizlemek için yakıt ya da solvent kullanmayınız. Patlama tehlikesi!

Hasar kontrolü

En azından her vardiya sonunda kapalı cihazda gözle hasar ve hata kontrolü yapın.

Hasar ya da hata olduğu tespit edilen cihazı çalıştırmayın.

Hasarların ve hataların derhal giderilmesini sağlayın.

3.2 Operatörün yeterliliği

Kullanıcının yeterliliği

Cihazı sadece ilgili konuda eğitim almış elemanlar çalıştırıp kullanabilir. Ayrıca aşağıdaki koşulların da yerine getirilmesi gerekir:

- Bedenen ve fikren gelişmiş olmalıdır.
- Bu cihazı kendi başına kullanmayı öğrenmiş olmalıdır.
- Cihazın amacına uygun şekilde kullanılması hakkında eğitim almış olmalıdır.
- Gerekli emniyet donanımlarını tanımalıdır.
- Cihazları ve sistemleri emniyet tekniği standartlarına göre kendi başına devreye almaya yetkili olmalıdır.
- Bu kişiler şirket tarafından bu cihazla kendi başına çalışmak için görevlendirilmiş olmalıdır.

Hatalı kullanım

Hatalı ve izinsiz kullanım ile cihazın eğitim almamış kişiler tarafından kullanılması sonucu kullanan kişinin sağlığı ve cihaz ile diğer değerli mallarda hasar oluşabilir.

Çalışma önerileri

Lütfen aşağıdaki önerilere uyun:

- Sadece bedensel olarak iyi durumdaysanız çalışın.
- Özellikle çalışma süresinin sonunda konsantre bir şekilde çalışın.
- Yorgunsanız cihazla çalışmayın.
- Tüm çalışmaları sakin, tedbirli ve dikkatli bir şekilde yapın.
- Alkol, uyuşturucu ya da ilaç etkisi altındayken kesinlikle çalışmayın. Görme yeteneğiniz, reaksiyon yeteneğiniz ve muhakeme gücünüz olumsuz yönde etkilenebilir.
- Üçüncü şahıslar zarar görmeyecek şekilde çalışın.

3.3 Koruyucu donanım

İş elbisesi

Giysiler ne çok bol ve ne de çalışmayı önleyecek kadar dar olmamalıdır.

Açık saçlı, bol elbise giymiş ya da yüzük de dahil takı takan kişiler genel olarak şantiyelerde bu cihazı kullanamaz. Hareket eden cihaz parçalarına takılma ve içeri çekilme sonucu yaralanma tehlikesi vardır.

Bireysel koruyucu donanım

Yaralanmaları ve sağlık tehlikelerini önlemek için bireysel koruyucu donanım kullanınız:

- Koruyucu ayakkabılar.
- Dayanıklı malzemeden iş eldivenleri.
- Dayanıklı malzemeden iş elbisesi.
- Koruyucu kask.
- Kulaklık.
- Yüz koruması (opsiyonel).
- Göz koruması.
- Toz içeren havada solunum koruması (opsiyonel).

Kulaklık

Bu cihaz ile ülkeye özgü ses şiddeti seviyesi (kişisel değerlendirme seviyesi) aşılabilir. Bu nedenle, duruma bağlı olarak bir koruyucu kulaklık kullanmalısınız. Doğru değeri *Teknik bilgiler* bölümünden alabilirsiniz.

WACKER, her zaman kulaklık kullanılmasını önermektedir.

3.4 Taşıma

Cihazın kapatılması

Taşımadan önce cihazı kapatın ve fişi prizden çekin. Motoru soğutun.

Tekrar devreye alma

Tekrar devreye almadan önce, taşıma amacıyla sökülen cihazları, cihaz parçalarını, aksesuarları veya uçları takın ve sabitleyin.

Sadece kullanma kılavuzuna göre hareket edin.

Cihazın taşınması

Cihazı birlikte teslim edilen taşıma çantası ile taşıyın.

Taşıma çantasını, taşıma aracı üzerinde devrilme, düşme ve kaymaya karşı emniyete alın.

3.5 İşletme emniyeti

Çalışma yeri

Çalışmaya başlamadan önce çalışma yeri hakkında bilgi edinin. Örn. aşağıdaki noktalar buna dahildir:

- Çalışma ve trafik bölgesindeki engeller.
- Zeminin taşıma kapasitesi.
- Şantiyenin açık trafik bölgesine olan gerekli emniyeti.
- Duvarlar ve cephelerin gerekli emniyeti.
- Kazalarda yardım olanağı.

Çalışma bölgesindeki emniyet

Cihazla çalışırken özellikle aşağıdaki noktalara dikkat edin:

- Çalışma bölgesindeki elektrik kabloları ya da borular.
- Çalışma bölgesindeki gaz hatları ve su hatları.
- Delik açarak bağlantı kurulması istenen mekanda hiç kimse olmamalıdır. Aksi takdirde kırılan duvar blokları veya uçlar yaralanma tehlikesi oluşturabilir.

Çalışmaya başlamadan önceki kontrol

Çalışmaya başlamadan önce aşağıdaki noktaları kontrol edin:

- Uçların durumu.
- Cihaz ayarları.
- Cihazın bağlantı değerleri.

Cihazın devreye alınması

Cihazdaki emniyet ve uyarı noktalarına dikkat edin.

Bakım ya da onarım gerektiren bir cihazı kesinlikle çalıştırmayın.

Cihazı kullanma kılavuzuna göre çalıştırın.

Durma güvenliği

Cihazla çalışırken cihazın her zaman güvenli şekilde durmasına dikkat edin. Bu, özellikle iskele, merdiven gibi yerlerdeki çalışmalar için geçerlidir.

Isınmış parçalara dikkat edin

Çalışma esnasında veya motor durduktan kısa bir süre sonra uç ya da uç tutucusu gibi ısınmış parçalara dokunmayın. Bu parçaların sıcaklıkları çok yüksek olabilir ve temas edilen yeri yakabilir.

Hareketli parçalara dikkat edin

Elleriniz, ayaklarınız ve bol giysileri hareketli cihaz parçalarından uzak tutun.

Zehirli malzemelere karşı dikkatli olun

Bazı malzemeler, kırılma sırasında açığa çıkan zehirli kimyasallar içerebilir. Bu nedenle, iş tozunu solumamak ve iş tozunun derinize nüfuz etmesini önlemek için bireysel koruyucu donanım kullanım.

Kişilere yöneltmeyin

İşletme sırasında cihazı çevredeki kişilere yöneltmeyin. Uç dışarı savrulabilir ve ağır yaralanmalara neden olabilir.

Cihazın kapatılması

Aşağıdaki durumlarda motoru kapatın ve fişi prizden çekin:

- Molalardan önce.
- Cihazı kullanmadığınız zamanlarda.
- Uç değiştirirken.

Cihazı yere koymadan önce cihazın tam olarak durmasını bekleyin.

Cihazı devrilmeyecek, düşmeyecek ya da kaymayacak şekilde bir yere koyun veya yatırın.

Depolama yeri

Çalışmadan sonra cihazı çocukların ulaşamayacağı kapalı, temiz ve kuru bir yerde depolayın.

3.6 El cihazlarının çalışması sırasında güvenlik

El cihazlarıyla güvenli çalışma

Gevşek iş parçalarını uygun araçlarla emniyete alın.

Prensip olarak, çalışma sırasında cihazı iki elinizle öngörülen tutamaklardan tutun.

Cihazda, sadece sabit cisimlere çarpma sırasında el yaralanmaları önlenecek şekilde çalışmalar yapın.

El cihazının düzgün şekilde yere konulması

Cihazı sakin bir şekilde yere koyun. Cihazı yere atmayın ya da yüksekten yere bırakmayın. Yere bırakma sırasında cihaz başka kişileri yaralayabilir ya da cihazın kendisi zarar görebilir.

Çekiçle güvenli çalışma

İşletme sırasında uç tutucuyu kapalı tutun.

3.7 Elektrikli cihazların çalışması sırasında güvenlik

Elektrikli cihazlar için özel yönetmelikler

Cihazınızın teslimat kapsamında bulunan *Genel emniyet uyarıları* broşüründeki emniyet uyarılarına dikkat edin.

Elektrikli sistemler ve cihazlarla ilişkili olarak kaza önlemeye yönelik ülkeye özel yönetmelikler, normlar ve direktiflere dikkat edin.

II. koruma sınıfına dahil elektrikli cihazların elektrik beslemesi

Uyarı: Nominal gerilimi cihazınızın tip etiketinden öğrenebilirsiniz.

Sadece tüm cihaz parçaları teknik olarak kusursuz durumdaysa cihazı elektrik beslemelerine bağlamalısınız. Aşağıdaki cihaz parçalarına özellikle dikkat edin:

- Fiş.
- Boydan boya bağlantı kablosu.

Cihazı sadece topraklama iletkeni bağlantısı (PE) devredeyken elektrik beslemelerine bağlamalısınız.

II. koruma sınıfına dahil elektrikli cihazlar güçlendirilmiş ya da çift kat bir izolasyona (koruyucu izolasyon) sahiptir ve bu cihazların topraklama iletkenine bir bağlantıları yoktur.

Uyarı: İlgili ulusal güvenlik yönetmeliklerine uyun!

Uzatma kablosu

Cihazı sadece uzatma kabloları hasarsız durumdayken çalıştırmalısınız!

Sadece topraklama iletkenli ve fişe ve bağlantıya doğru topraklama iletkeni bağlantısına sahip uzatma kabloları kullanmalısınız (sadece koruma sınıfı I olan cihazlar için).

Sadece şantiye kullanımına uygun uzatma kabloları kullanmalısınız: Orta kauçuk hortum hattı H05RN-F ya da daha iyisi – WACKER, H07RN-F'yi ya da ülkeye özel eş değerde bir modeli önerir.

Hasarlı (örn. kaplamada yırtıklar) ya da gevşek fişler ve bağlantıları bulunan uzatma kablolarını hemen değiştirmelisiniz.

Bağlantı kablosunun korunması

Bağlantı kablosunu cihazı çekmek ya da kaldırmak için kullanmayın.

Bağlantı kablosunun fişini kablodan tutarak prizden çekmeyin.

Bağlantı kablosunu ısı, yağ ve keskin kenarlardan koruyun.

Hasarlar olması ya da fişlerin gevşemesi durumunda, bağlantı kablosunu hemen WACKER partnerinize değiştirtmelisiniz.

Neme karşı koruma

Cihazı yağmura, kara ya da başka bir şekilde ıslanmaya karşı koruyun. Hasar oluşabilir ya da cihaz hatalı çalışabilir.

3.8 Bakım

Bakım çalışmaları

Koruma ve bakım çalışmaları sadece bu kullanma kılavuzunda açıklandığı şekilde yapılmalıdır. Diğer tüm çalışmalar WACKER partneri tarafından yapılmalıdır.

Ayrıntılı bilgileri *Bakım* bölümünden alabilirsiniz.

Elektrik beslemesinden ayırma

Koruma ve bakım çalışmalarından önce, cihazı elektrik beslemesinden ayırmak için fişi prizden çekmelisiniz.

3.9 Güvenlik etiketi

Cihazınızın üzerinde, önemli uyarılar ve emniyet talimatları içeren etiketler mevcuttur.

- Bu etiketler daima okunabilir durumda olmalıdır.
- Okunamayan ya da yerinde olmayan etiketleri değiştirin.

Kullanıldığı aletler:
0008429, 0008734, 0008739

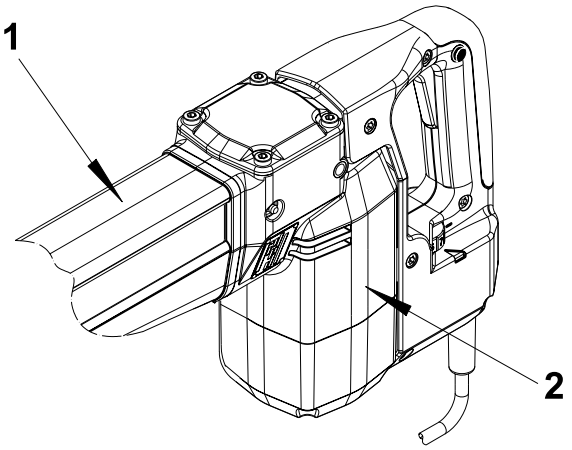

Poz.	Etiket	Tanım
1	CAUTION PRECAUCION PRECAUTION PREVENT LOSS OF CONTROL AND INJURY USE BOTH HANDS WHEN OPERATING DRILL EVITE PELIGRO DE PERDIDA Y HERIDA USE AMBAS MANOS CUANDO OPERE EL TALADRO POUR EVITER RISQUE DE BLESSURES, UTILISER TOUJOURS LES DEUX MAINS PENDANT L' OPERATION DE LA MACHINE 27146	**TEDBİR** Kontrol kaybı ve yaralanmaları önleyin. Çalışma sırasında cihazı iki elinizle sabit tutun.
2	WARNING DO NOT OPERATE WITHOUT SAFETY GUARDS. READ AND UNDERSTAND INSTRUCTION BOOK. NICHT OHNE SCHUTZVORRICHTUNG BETREIBEN. BEDIENUNGSANWEISUNG GENAU DURCHLESEN. NO OPERE SIN LOS DISPOSITIVOS DE SEGURIDAD. LEA Y ENTIENDA PRIMERO LAS INSTRUCCIONES. NE PAS OPERER SANS DEFLECTEUR PROTECTIF. LIRE ET COMPRENDRE LES INSTRUCTIONS DE SERVICE. 1007190	**İKAZ** Koruyucu donanım kullanmadan çalıştırmayın. Kullanma kılavuzunu dikkatle okuyun.

Diğer tüm cihazlar için:

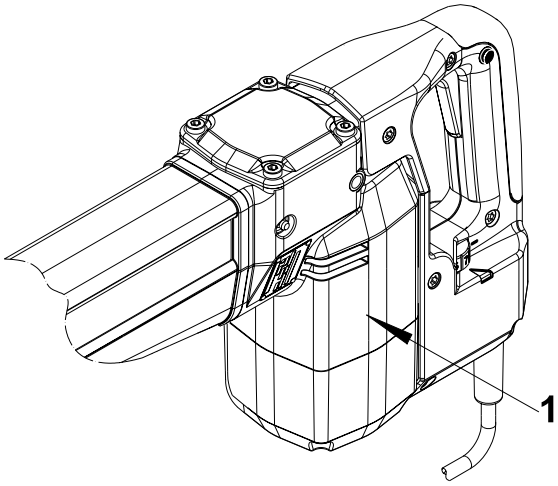

Poz.	Etiket	Tanım
1		Ses seviye göstergesi

4 Teslimat içeriği

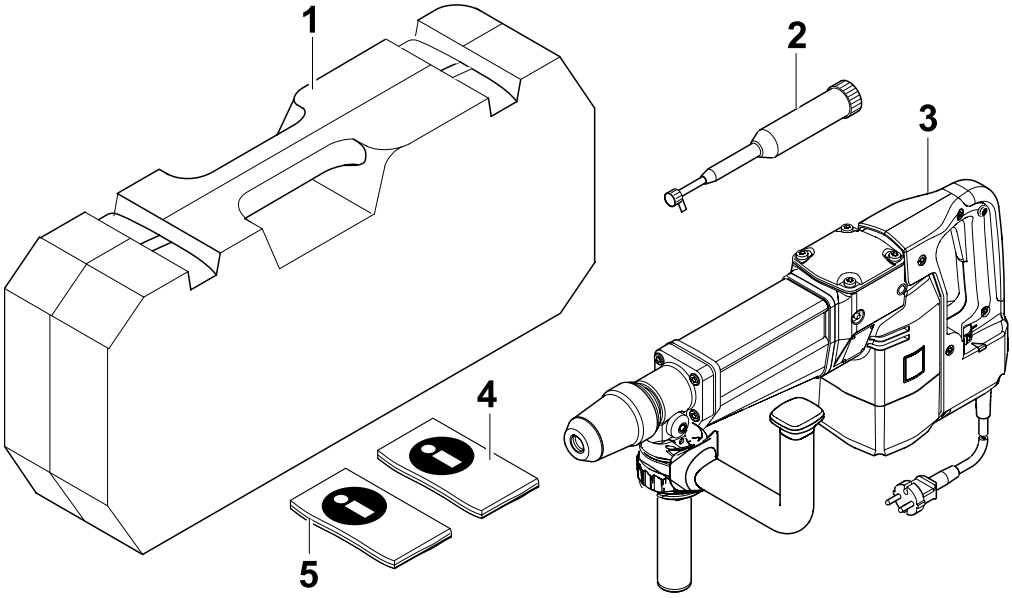

Poz.	Tanım
1	Uç bölmeli taşıma çantası
2	Gres presi
3	Delme tabancası
4	Kullanma kılavuzu
5	Yedek parça katalogu
	Genel emniyet uyarıları (şekiller bulunmaz)

5 Tanım

5.1 Kullanım amacı

Cihaz, hızlı bir şekilde değiştirilebilen çeşitli uçlarla kalafatlama, yontma, kırma, kazma, vurma, dövme ve çapak alma amacıyla kullanılabilir. Cihaz, doğal ve yapay taşların işlenmesi ve asfalt, her türlü duvar ve betonun işlenmesi için uygundur.

5.2 Çalışma şekli

Prensip

Cihaz, pnömatk bir vurma sistemli bir kırıcı tabancadır.

Tahrik, bakım gerektirmeyen bir trifaze motor üzerinden gerçekleşir.

Bir frekans konvertörü, giren alternatif akımı ihtiyaç duyulan 3 fazlı akıma dönüştürür.

İşletme

Trifaze motorun dönme hareketi, bir şanzıman ve bir krank mekanizması üzerinden bir kaldırma hareketine dönüştürülür.

Krank mekanizması tarafından geriye doğru hareket ettirilen piston havayı sıkıştırır (ileri hareket) veya bir vakum oluşturur (geri hareket). Basıncın değişmesi ile darbe pistonu ileri ve geriye hareket ettirilir (hava yastıklı darbe sistemi) ve uca vurur.

5.3 Parçalar ve kullanma elemanları

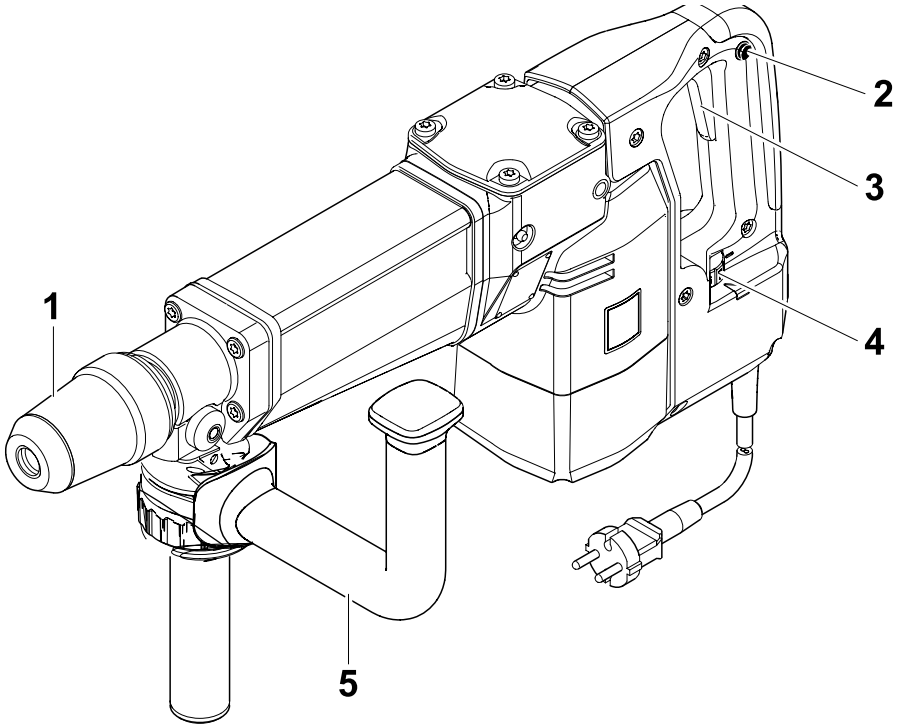

Poz.	Tanım
1	Uç tutucusu
2	Tespit düğmesi
3	Açma-kapama anahtarı
4	Devir ön seçimi için ayar çarkı
5	İlave tutma kolu

Uç tutucusu

Cihaz, tercihe bağlı olarak 2 farklı uç tutucuyla temin edilebilir:

- SDS-max
- Kilitleme kollu altıgen

Tespit düğmesi

Tespit düğmesi ile açma-kapama anahtarı "Açık" pozisyonunda kilitlenebilir. Açma-kapama anahtarına tekrar basılırsa, kilit çözülür.

Açma-kapama anahtarı

Açma-kapama anahtarına bir çalışmaya başlama koruması bağlanmıştır. Bu çalışmaya başlama koruması, açma-kapama anahtarına basıldıktan sonra elektrikli kırıcı tabancanın darbe sayısının yavaşça artması etkisini yaratır. Çalışmaya başlama koruması ile keskinin dışarı sıçraması önlenir ya da azaltılır.

Devir ön seçimi için ayar çarkı

Devir ön seçimi ayar çarkıyla devir önceden seçilir.

Devrin azaltılması, örn. kaldırım taşlarının sökülmesinde olduğu gibi bir darbe zayıflatma etkisi yaratır.

İlave tutma kolu

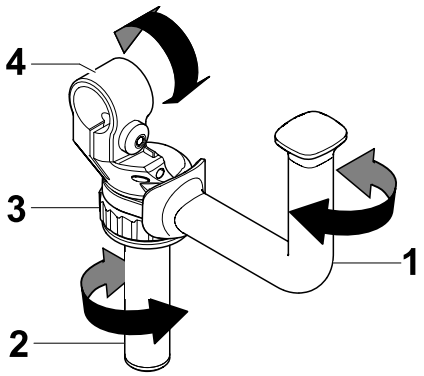

Poz.	Tanım
1	Açılı tutma kolu (tüm cihazlarda mevcut değildir)
2	Radyal tutma kolu
3	Sıkıştırma çarkı (tüm cihazlarda mevcut değildir)
4	Sıkıştırma parçası

Pro-Ergo® ilave tutma kolu çok yönlü şekilde ayarlanabilir ve her çalışmada güvenli ve yorulma önleyici bir tutmaya olanak sağlar. Açılı tutma kolu ve radyal tutma kolu, ilave tutma koluna dahildir.

Ayar olanakları:

- Tüm ilave tutma kolu 360° kademesiz çevrilebilir.
- Açılı tutma kolu 22,5° adımlarda yaklaşık 270° çevrilebilir (tüm cihazlarda mevcut değildir).
- Radyal tutma kolu, ilave tutma kolu veya gövdenin yanlarına vidalanabilir.

6 Taşıma

Cihazın taşınması

Cihaz, birlikte teslim edilen taşıma çantası ile taşınır.

1. Ucu çıkartın.
2. Açılı tutma kolunu geriye çevirin (tüm cihazlarda mevcut değildir).
3. Gövdeye takılmışsa, radyal tutma kolunu sökün ve ilave tutma kolunu vidalayın.
4. Cihazı taşıma çantasına koyun.
5. Bağlantı kablosunu sarın ve taşıma çantasına yerleştirin.

   Uyarı: Bağlantı kablosunu bükmeyin!
6. Uçları taşıma çantasına istifleyin.
7. Taşıma çantasını uygun bir taşıma aracının içine ya da üstüne yerleştirin.
8. Taşıma çantasını devrilmeye, düşmeye veya kaymaya karşı emniyete alın.

7 İşletme

İKAZ
Yanlış kullanım sonucu yaralanma ya da ağır hasarlar oluşabilir.
- Bu kullanma kılavuzunda verilen tüm emniyet uyarılarını okuyun ve yerine getirin, bkz. *Emniyet uyarıları* bölümü.

7.1 Devreye almadan önce

Ambalajından çıkarttıktan sonra cihaz çalışmaya hazırdır.

Fiş

Fabrikada ülkeye özel bir fiş takılmıştır.

Cihazın kontrol edilmesi

- Cihaz ve tüm bileşenlerine hasar kontrolü yapın.

Elektrik şebekesinin kontrol edilmesi

- Elektrik şebekesi ya da şantiye dağıtıcısının doğru çalışma gerilimine sahip olup olmadığını kontrol edin (bkz. cihazın tip etiketi ya da *Teknik bilgiler* bölümü).
- Elektrik şebekesi ya da şantiye dağıtıcısının geçerli ulusal normlar ve yönetmeliklere göre sigortalanmış olup olmadığını kontrol edin.

7.2 Cihazın ayarlanması

7.2.1 Devir

Devrin ayarlanması

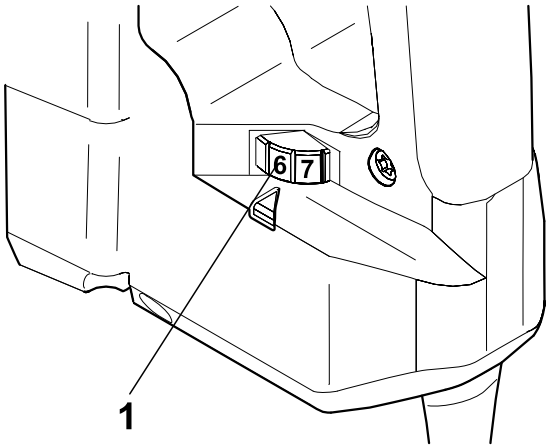

Poz.	Tanım
1	Devir ön seçimi için ayar çarkı

Ayar çarkıyla devrin ayarlanması:

- ▶ Devri düşürmek için, devir ön seçimi ayar çarkını saat yönünün tersine (-) doğru döndürün.
- ▶ Devri yükseltmek için, devir ön seçimi ayar çarkını saat yönünde (+) döndürün.

7.2.2 İlave tutma kolu

İlave tutma kolunun adapte edilmesi

Cihazı sadece ilave tutma koluyla birlikte kullanın. Ayar olanaklarını aşağıdaki şekilden öğrenebilirsiniz.

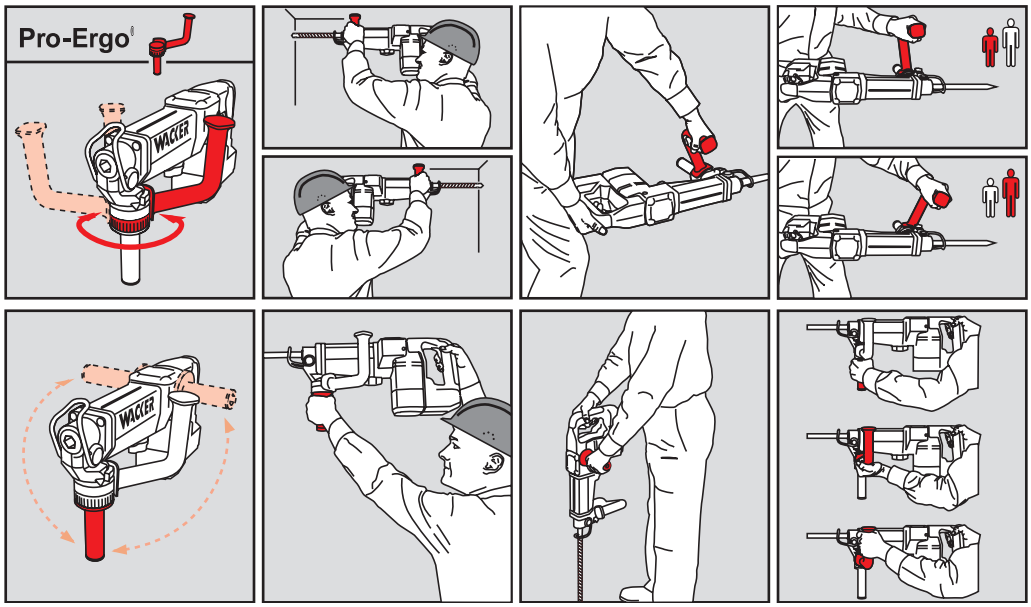

Açılı tutma kolunun ayarlanması

Uyarı: Açılı tutma kolu tüm cihazlarda mevcut değildir.

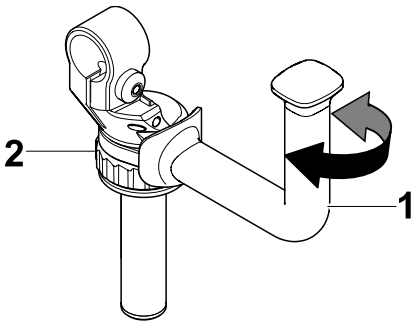

Poz.	Tanım
1	Açılı tutma kolu
2	Sıkıştırma çarkı

1. Sıkıştırma çarkını saat yönünün tersine doğru döndürün.
2. Açılı tutma kolunu istediğiniz pozisyona çevirin (kilit konumuna dikkat edin).
3. Sıkıştırma çarkını saat yönünde sıkın.

Radyal tutma kolunun pozisyonunun değiştirilmesi

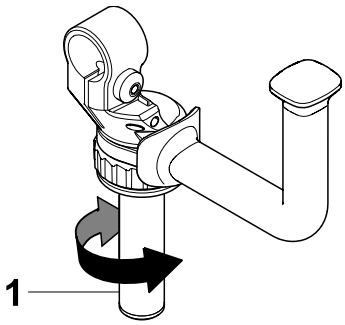

Poz.	Tanım
1	Radyal tutma kolu

1. Radyal tutma kolunu saat yönünün tersine doğru sökün.
2. Radyal tutma kolunu istediğiniz pozisyona (ilave tutma kolu veya gövde) vidalayın.

İlave tutma kolunun çevrilmesi

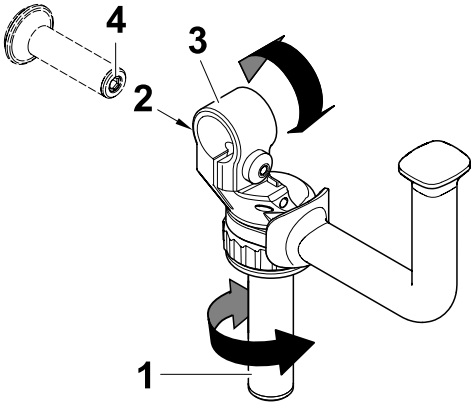

Poz.	Tanım
1	Radyal tutma kolu
2	Altıgen cıvata
3	Sıkıştırma parçası
4	Altıgen anahtar

1. Radyal tutma kolunu saat yönünün tersine doğru sökün.
2. Sıkıştırma parçasındaki altıgen cıvatayı radyal tutma kolundaki altıgen anahtarla gevşetin.
3. İlave tutma kolunu istediğiniz pozisyona çevirin.
4. Altıgen cıvatayı tekrar vidalayın.
5. Radyal tutma kolunu istediğiniz pozisyona (ilave tutma kolu veya gövde) vidalayın.

7.3 Ucun değiştirilmesi

7.3.1 Genel

Genel uyarılar

Tüm uç tutucularında ucu kolay bir şekilde ilave yardımcı araç kullanmadan değiştirebilirsiniz.

Sadece kusursuz uç sistemli uçlar kullanın.

Ucu yerleştirmeden önce, ucun yeterince keskin ve planlanan kullanım amacına uygun olmasına dikkat edin.

7.3.2 Uç tutucu SDS-max

Ucun konumunun seçilmesi

Özellikle düz keskileme sırasında, güvenli ve yorulma önleyici bir çalışma için keskinin doğru dönme pozisyonunun ayarlanması önemlidir.

Uyarı: Ayar halkasının yardımıyla ucu 12 farklı dönme pozisyonunda kullanabilirsiniz.

Ucun yerleştirilmesi

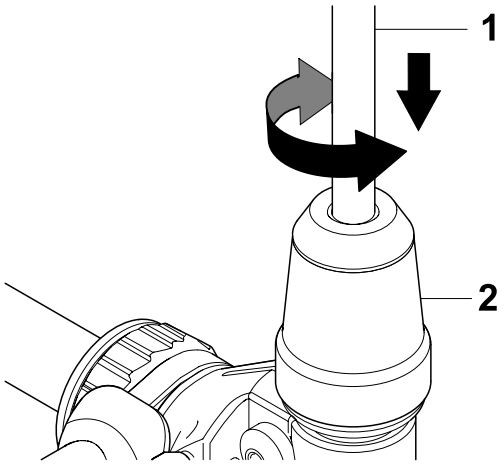

Poz.	Tanım
1	Uç
2	Uç tutucusu

1. Ucun sonunu temizleyin.
2. Ucu, uç tutucuya yerleştirin.
3. Ucu döndürün ve uç tutucu kendi kendine kilitlenene kadar içeri bastırın.
4. Kilitlenmeyi kontrol etmek için ucu çekin.

Ucun döndürülmesi

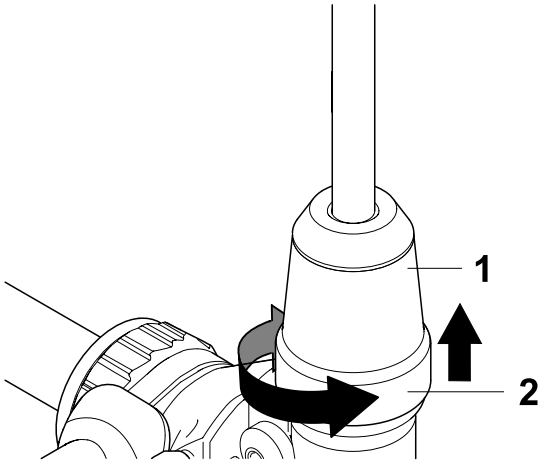

Poz.	Tanım
1	Uç tutucusu
2	Ayar halkası

1. Ayar halkasını öne itin.
2. Uç tutucuyu, planlanan çalışma için en uygun konuma döndürün.
3. Ayar halkasını bırakın.

Ucun çıkartılması

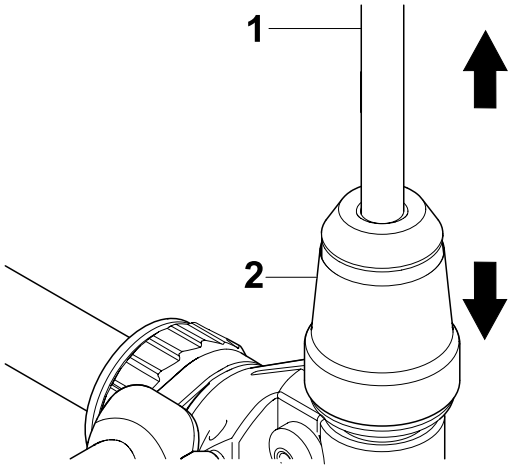

Poz.	Tanım
1	Uç
2	Kilitleme kovanı

1. Kilitleme kovanını geriye itin.
   Kilit çözülür.
2. Ucu öne doğru uç tutucudan dışarı çekin.

7.3.3 Altıgenli uç için uç tutucu

Ucun konumunun seçilmesi

Özellikle düz keskileme sırasında, güvenli ve yorulma önleyici bir çalışma için keskinin doğru dönme pozisyonunun ayarlanması önemlidir.

Uyarı: Ucu 6 farklı dönme pozisyonunda uç tutucuya takabilirsiniz.

Ucun yerleştirilmesi

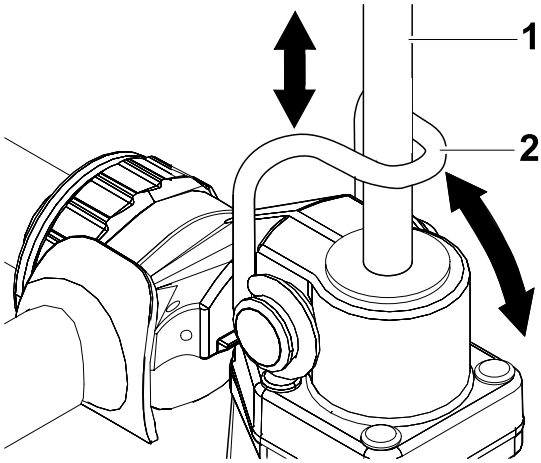

Poz.	Tanım
1	Uç
2	Tutma yayı

1. Ucun sonunu temizleyin.
2. Tutma yayını dışarıya çevirin.
3. Ucu tahdide kadar uç tutucunun içine itin.
   Bu sırada ucu, planlanan çalışma için en uygun konumda uç tutucuya yerleştirin.
4. Tutma yayını tekrar içeriye çevirin.
5. Kilitlenmeyi kontrol etmek için ucu çekin.

Ucun çıkartılması

1. Tutma yayını dışarıya çevirin.
2. Ucu uç tutucudan dışarı çekin.
3. Tutma yayını tekrar içeriye çevirin.

7.4 Devreye alınması

Cihazın elektrik beslemesine bağlanması

Cihazı sadece bir 1 fazlı alternatif akıma bağlayın, bağlantı değerleri için bkz. *Teknik bilgiler* bölümü.

DİKKAT
Elektrik gerilimi.
Yanlış gerilim cihazda hasarlara neden olabilir.
- ▶ Akım kaynağının geriliminin cihazın bilgileriyle aynı olup olmadığını kontrol edin (bkz. *Teknik bilgiler* bölümü).

İKAZ
Elektrik gerilimi.
Elektrik çarpması sonucu yaralanma.
- ▶ Bağlantı kablosuna ve uzatma kablosuna hasar kontrolü yapın.
- ▶ Sadece topraklama iletkeni fişe ve kavramaya bağlanmış uzatma kabloları kullanın (sadece koruma sınıfı I olan cihazlar için).

---

1. Gerekirse, izin verilen uzatma kablosunu cihaza bağlayın.

   Uyarı: Uzatma kablolarının izin verilen uzunlukları ve kablo kesitlerini *Teknik bilgiler* bölümünden alabilirsiniz.
2. Fişi prize takın.

Cihazın çalıştırılması

İKAZ
Kontrolsüz yönlendirilen cihaz nedeniyle yaralanma.
▶ Cihazı her zaman iki elinizle sabit tutun ve sağlam bir yerde durun.

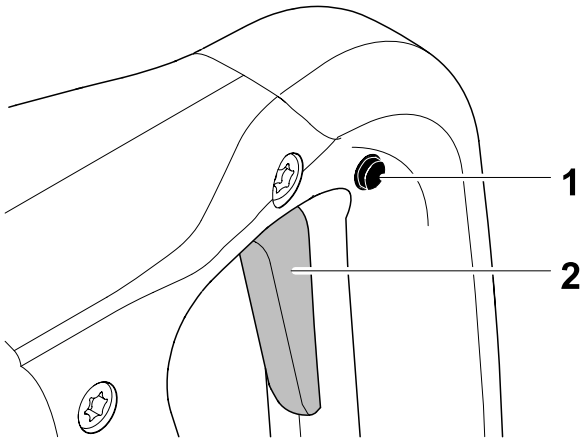

Poz.	Tanım
1	Tespit düğmesi
2	Açma-kapama anahtarı

1. Açma-kapama anahtarına basın.
2. Açma-kapama anahtarının kilitlenmesi gerekirse, tespit düğmesine basın.

7.5 Devre dışı bırakılması

Cihazın kapatılması

1. Açma-kapama anahtarını bırakın.
2. Cihaz tamamen durana kadar bekleyin.
3. Cihazı devrilmeyecek, düşmeyecek ya da kaymayacak şekilde yere koyun.
4. Fişi prizden çıkartın.

8 Bakım

İKAZ
Yanlış kullanım sonucu yaralanma ya da ağır hasarlar oluşabilir.
- ▶ Bu kullanma kılavuzunda verilen tüm emniyet uyarılarını okuyun ve yerine getirin, bkz. *Emniyet uyarıları* bölümü.

8.1 Bakım planı

Yapılacak çalışma	Her gün çalıştırmadan önce	Her 20 saatte bir	Aylık
Bağlantı kablosunun kusursuz durumda olup olmadığını kontrol edin – arıza durumunda bağlantı kablosunu değiştirtin. *	■		
Tüm yapı parçalarında görsel olarak hasar kontrolü.	■		
Cihazı temizleyin.	■		
Ucun uç sistemleri ve kesicilerini kontrol edin – gerekiyorsa bileyin, düzeltin veya değiştirin (değiştirtin).	■		
Krank yatağını yağlayın.		■	
Uç tutucuya aşınma kontrolü yapın – gerekiyorsa uç tutucuyu değiştirtin. *			■

* Cihazı WACKER partnerinize onartın.

8.2 Bakım çalışmaları

İKAZ
Elektrik gerilimi.
Elektrik çarpması sonucu yaralanma.
▶ Cihazdaki tüm çalışmalardan önce fişi prizden çekin.

Atölyedeki çalışma

Bakım çalışmalarını bir atölyede ve bir iş tezgahında yapın. Bu, aşağıdaki avantajları getirir:

- Cihazın şantiyedeki kire karşı korunması.
- Düz ve temiz bir çalışma alanı çalışmayı kolaylaştırır.
- Küçük parçalar daha kolay incelenir ve kolayca kaybolmaz.

Cihazın temizlenmesi

1. Havalandırma raylarını uygun bir yardımcı maddeyle temizleyin.
2. Gövdeyi nemli ve temiz bir bezle silin.
3. Uygun yardımcı araçlar kullanarak uçtaki kaba kiri temizleyin.

Krank yatağının yağlanması

Yağlama için sadece özel yağlama gresi kullanın.

Ayrıntılı bilgileri *Teknik bilgiler* bölümünde bulabilirsiniz.

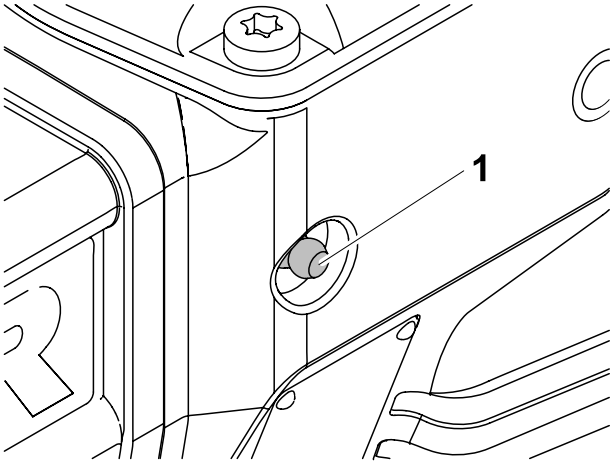

Poz.	Tanım
1	Grasörlük

1. Dolu gres presini grasörlüğe oturun ve 5 ila 6 kez prese basın.
2. Grasörlüğü temiz bir bezle silin.

Uç tutucusuna aşınma kontrolü yapın

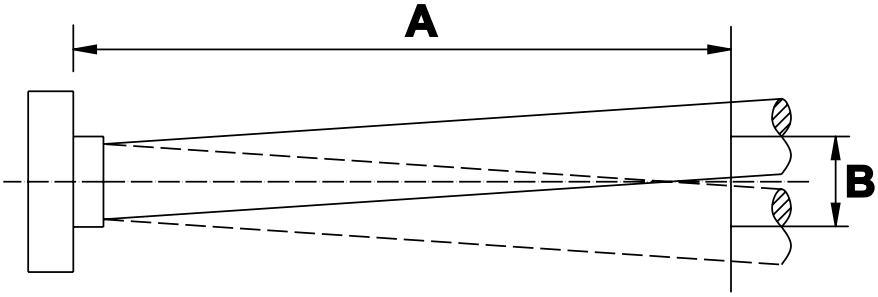

Poz.	Değer
A	200 mm
B	Maksimum 6 mm

- Ucun boşluğunu girişten 200 mm mesafede ölçün.
  Boşluk maksimum 6 mm olmalıdır.

Boşluk 6 mm'den daha büyük olursa, uç tutucusundaki uç burcunu değiştirtin.

9 Arıza giderme

Cihaz çalışmazsa, olası arızalar, nedenleri ve giderilmelerine yönelik bilgileri aşağıdaki tablodan alabilirsiniz.

Arıza	Nedeni	Giderilmesi
Cihaz çalışmıyor	230 Volt'luk aletlerde: Besleme gerilimi çok yüksek (> 300 V) veya çok düşük (< 80 V).	Doğru gerilimi sağlayın, gerekirse yeterli kablo kesitine sahip uzatma kablosu kullanın.
	115 Volt'luk aletlerde: Besleme gerilimi çok yüksek (> 150 V) veya çok düşük (< 45 V).	Doğru gerilimi sağlayın, gerekirse yeterli kablo kesitine sahip uzatma kablosu kullanın.
	Çok yüksek sıcaklık nedeniyle konvertör kapandı.	Aletin soğumasını bekleyin.
	Bağlantı kablosunda kopukluk.	Bağlantı kablosunu kontrol edin, arızalı olması durumunda kabloyu değiştirtin. *
Darbe sistemi kilitlenmiş	Çok düşük sıcaklıklar nedeniyle yüksek gres sürtünmesi.	Aletin sıcak bir ortamda (örn. ısıtılmış bir odada) ısınmasını bekleyin.
	Hareketli parçaların aşınması (örn. uzun süreli kuru çalışma nedeniyle).	Arızalı yapı parçalarını değiştirtin. *

* Cihazı WACKER partnerinize onartın.

10 Atık bertarafı

Cihazı ve ambalajını çevre dostu bir yeniden değerlendirme tesisine verin. Bertaraf etme sırasında bölgesel talimatlar ve yönetmelikleri dikkate alın, örn. Elektrikli ve elektronik eski cihazlar için Avrupa yönetmeliği.

	Bu cihazı çöpe atmayın, ayrı bir atık toplama yerine verin.

11 Aksesuar

Cihaz için zengin içerikli bir aksesuar programı teklif edilmektedir.

Münferit aksesuar parçaları hakkında bilgileri İnternet'te www.wackergroup.com altında bulabilirsiniz.

12 Teknik bilgiler

12.1 EH 9 BL/BLM - 230

Tanım	Birim	EH 9 BL	EH 9 BLM
Parça No.		0008429 0008735 0008753 0008917 0610231	0008732 0008737 0008918 0610232
Uzunluk x genişlik x yükseklik (uç hariç)	mm	560 x 105 x 245	620 x 105 x 245
Uç hariç ağırlık	kg	10	10,7
Nominal gerilim	V	220-240 1~	
Nominal frekans	Hz	50-60	
Nominal güç tüketimi	kW	1,38	
Nominal güç girişi	A	7,5	
Tek başına bağlandığında asgari rejenaratif güç talebi	kW	3,3	
Elektronik olarak ayarlanabilen darbe sayısı	d/d	1300-2150	
Tekli darbe enerjisi	J	19	
Kırma işi (Beton C25)	kg/saat	630	600
Kırma takımı için uç tutucu		19 x 82,5 numaralı altıgen	SDS-max
Özel yağlayıcı		Shell Retinax LX2	
Motor		Trifaze motor	
Koruma sınıfı *		II	
Operatör yerindeki ses seviyesi şiddeti L_{PA} **	dB(A)	93	94
Hızlanma toplam titreşim değeri a_{hv} ***	m/s^2	9,8	

* DIN EN 61140'a göre, Açıklama için bkz. *12.3 Koruma sınıfına yönelik uyarılar* (sayfa 42).

** ISO 11201 uyarınca.

*** DIN EN 5349'a göre hazırlanmıştır.

12.2 EH 9 BL/BLM - 115

Tanım	Birim	EH 9 BL	EH 9 BLM
Parça No.		0008734 0008736	0008738 0008739
Uzunluk x genişlik x yükseklik	mm	560 x 105 x 245	620 x 105 x 245
Ağırlık	kg	10	10,7
Nominal gerilim	V	110-127 1~	
Nominal frekans	Hz	50-60	
Nominal güç tüketimi	kW	1,2	
Nominal güç girişi	A	13	
Tek başına bağlandığında asgari rejenaratif güç talebi	kW	3,3	
Elektronik olarak ayarlanabilen darbe sayısı	d/d	1300-2150	
Tekli darbe enerjisi	J	19	
Kırma işi (Beton C25)	kg/saat	630	600
Uç tutucusu		19 x 82,5 numaralı altıgen	SDS-max
Özel yağlayıcı		Shell Retinax LX2	
Motor		Trifaze motor	
Koruma sınıfı *		II	
Operatör yerindeki ses seviyesi şiddeti L_{PA} **	dB(A)	93	94
Hızlanma toplam titreşim değeri a_{hv} ***	m/s^2	9,8	

* DIN EN 61140'a göre, Açıklama için bkz. *12.3 Koruma sınıfına yönelik uyarılar* (sayfa 42).

** ISO 11201 uyarınca.

*** DIN EN 5349'a göre hazırlanmıştır.

12.3 Koruma sınıfına yönelik uyarılar

Koruma sınıfı

DIN EN 61140'a göre koruma sınıfı, bir elektrik çarpmasını önlemeye yönelik güvenlik önlemleri temelinde elektrikli cihazları tanımlar. Dört koruma sınıfı bulunmaktadır:

Koruma sınıfı	Anlamı
0	Temel izolasyon dışında özel koruma yok. Topraklama iletkeni yok. Topraklama iletkensiz konektör.
I	Elektrik ileten tüm gövde parçalarının topraklama iletkenine bağlantısı. Topraklama iletkenli konektör.
II	Güçlendirilmiş veya çift izolasyon (koruyucu izolasyon). Topraklama iletkenine bağlantı yok. Topraklama iletkensiz konektör.
III	Cihazlar, koruyucu küçük gerilimle (< 50 V) çalıştırılır. Topraklama iletkenine bağlantı gerekli değildir. Topraklama iletkensiz konektör.

12.4 Uzatma kablosu

İzin verilen bir uzatma kablosu aşağıdaki kriterleri yerine getirmelidir:

- Uzatma kablosu hasarsız olmalıdır.
- Uzatma kablosu fişe ve burca doğru bağlanmış olmalıdır.
- Uzatma kablosu şantiye kullanımı için uygun olmalıdır: Orta kauçuk hortum hattı H05RN-F ya da daha iyisi – WACKER, H07RN-F'yi ya da ülkeye özel eş değerde bir modeli önerir.
- Uzatma kablosu bir elektrik teknisyeni tarafından kontrol edilmiş olmalıdır.
- İstenen bir uzatma için gerekli kablo kesiti aşağıdaki tablodan alınabilir.

Uyarı: Cihazınızın tip tanımı ve gerilimini, tip etiketinden ya da parça numarası üzerinden *Teknik bilgiler* bölümünden alabilirsiniz.

Gerilim [V]	Uzatma [m]	Kablo kesiti [mm^2]
110–130	< 8	1,5
	< 13	2,5
	< 20	4,0
	< 30	6,0
220–240	< 27	1,5
	< 44	2,5
	< 70	4,0
	< 105	6,0

Örnek

Bir EH 9 BLM/230'e sahipsiniz ve 50 m uzunlukta bir uzatma kablosu kullanmak istiyorsunuz.

Cihaz 230 V giriş gerilimine sahip.

Tabloya göre, uzatma kablonuz 4,0 mm^2 kablo kesitine sahip olmalıdır.

AB - Uygunluk beyanı

Wacker Construction Equipment AG, Preußenstraße 41, 80809 München aşağıdaki inşaat makinelerinin:

Cihaz:

Kırıcı çekiç

Tip		**EH 9 BL**	**EH 9 BLM**
Cihazın tip numarası		0008429, 0008734, 0008735, 0008736, 0008753, 0008917, 0610231	0008732, 0008737, 0008738, 0008739, 0008918, 0610232
Çalışma ağırlığı	[kg]	10	10,7

aşağıdaki yönetmeliklerin istemlerine uygun olduğunu beyan eder:

Uygunluk değerlendirme yöntemi	Katılan test kuruluşları	Ölçülen ses seviye göstergesi	Garanti edilen ses seviye göstergesi
Ek VIII	**VDE Prüf- und Zertifizierungsinstitut Zertifizierungsstelle Merianstraße 28 63069 Offenbach/Main**	**BL: 101 dB(A)** **BLM: 104 dB(A)**	**105 dB(A)**

98/37/EG

2004/108/EG

EN 61000

2006/95/EG

2000/14/EG

ppa Otto

Dr. Stenzel

Araştırma ve geliştirme departmanı başkanı

VDE Prüf- und Zertifizierungsinstitut

VDE VERBAND DER ELEKTROTECHNIK
ELEKTRONIK INFORMATIONSTECHNIK e.V.

S E R T İ F İ K A

Kayıt numarası: 6236/QM/06.97

işbu belge ile

Wacker Construction Equipment AG
Wacker-Werke GmbH & Co. KG

şirketinin, aşağıdaki işyerlerinde

Genel Merkez - Münih
Preußenstr. 41
80809 München

Üretim Merkezi Reichertshofen
Lojistik Merkezi Karlsfeld
Tüm yetkili servisleri de dahil olmak üzere Almanya'daki satış bölgelerinde

aşağıdaki alanda bir **K**alite **Y**önetim sistemi

Makine konstrüksiyonu
İnşaat makineleri

yürürlüğe koyduğunu ve uygulamakta olduğunu onaylarız.

Bu Kalite Yönetim sistemi aşağıdaki normun istediği şartları yerine getirmektedir:

DIN EN ISO 9001:2000

ve Alman ve uluslararası trafik yasalarının koşullarını.

İşbu kalite belgesi 05.06.2009 tarihine kadar geçerlidir.

VDE Test ve Sertifikalama Enstitüsü
Sertifika bürosu

Tarih: 2006-05-30

63069 Offenbach, Merianstraße 28
Telefon: +49 (0) 69 83 06-0, Telefax: +49 (0) 69 83 06-555
E-Mail: vde-institut@vde.com, http://www.vde-institut.com

VDE Test ve Sertifikalama Enstitüsü Akreditasyon Kurumu DAR tarafından DIN EN ISO 17020 ve DIN EN ISO 45012 uyarınca resmen tanınmış ve AB Tanım No. 0366 altına AB çapında kaydedilmiştir.

TGA-ZM-09-92-00
KBA-ZM-A 00021-97

Wacker Construction Equipment AG, Preußenstraße 41, 80809 München – Deutschland – Tel.: +49-(0)89-354 02-0 – Fax: +49-(0)89-354 02-390
Wacker Corporation – P.O. Box 9007 – Menomonee Falls, WI 53052-9007 – USA – Tel.: +1(1)262-255-0500 – Fax: +1(1)262-255-0550 – Support: 800-770-0957
Wacker Machinery (HK) Ltd.– Skyline Tower, Suite 2303, 23/F – 39 Wang Kwong Road, Kowloon Bay – Hong Kong – Tel.: +852-3188-5506, Fax: +852-2406-6021